# 組織図
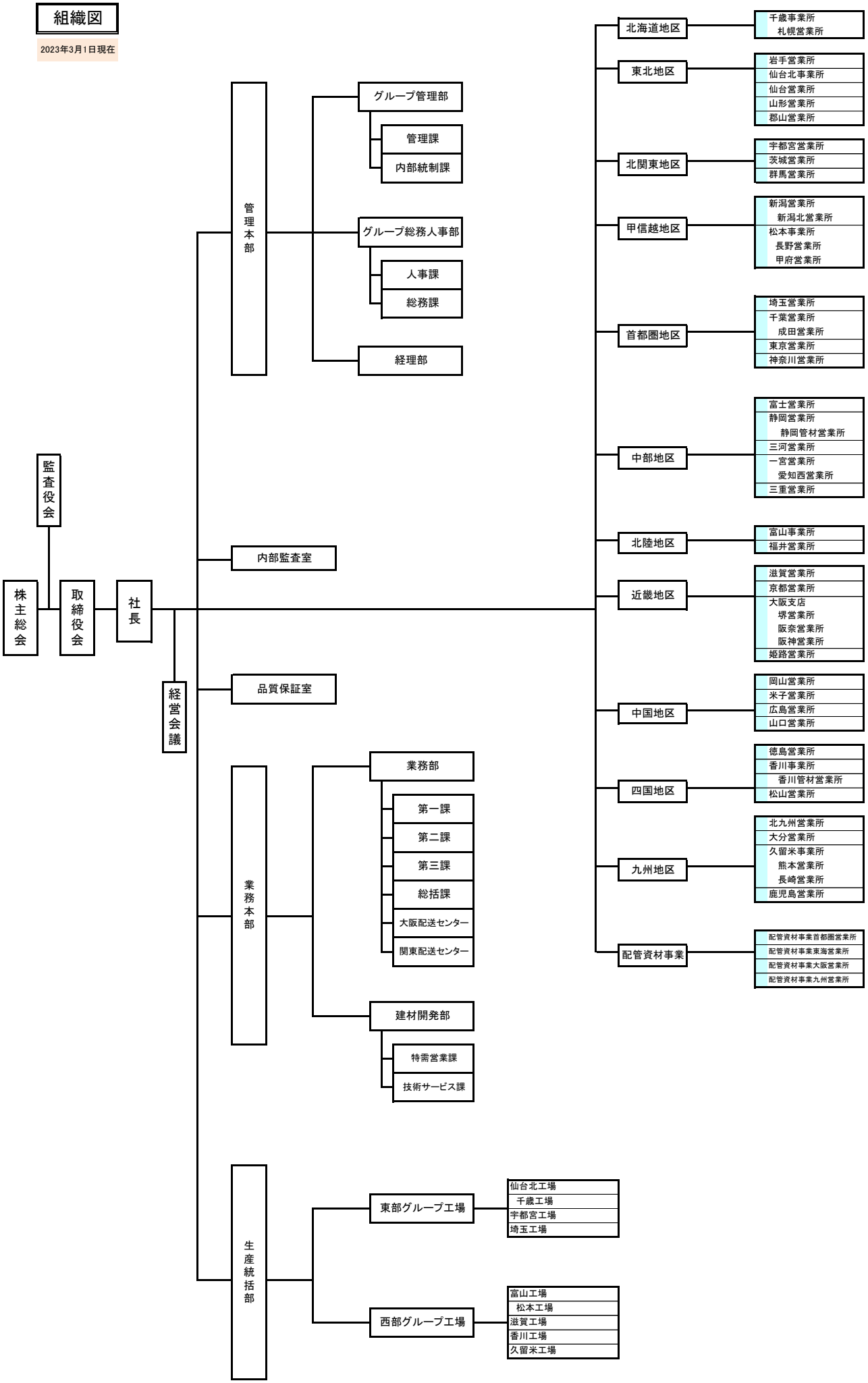
2023年3月1日現在